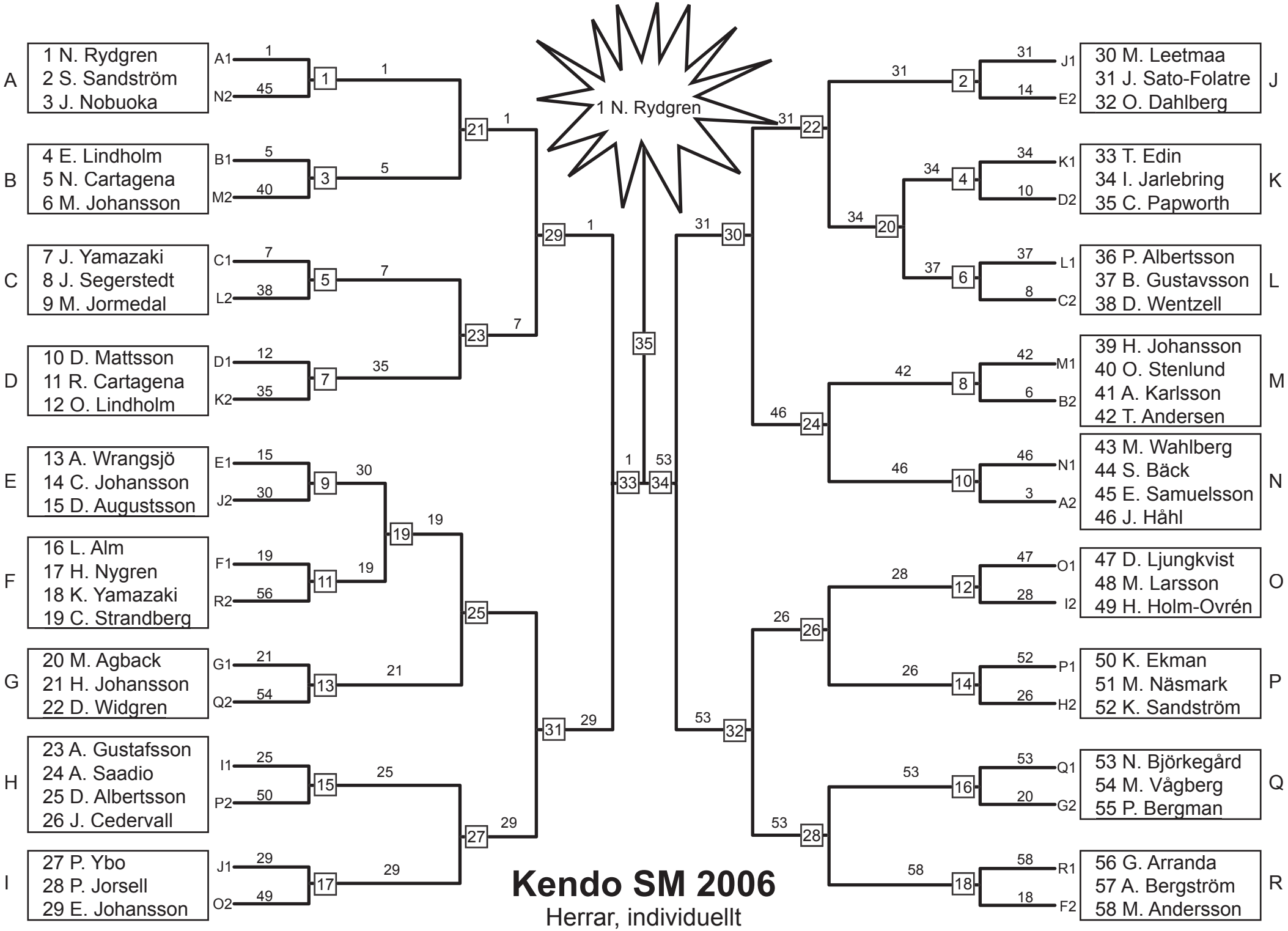

Kendo SM 2006

Herrar, individuellt

Kendo SM 2006

Damer, individuellt

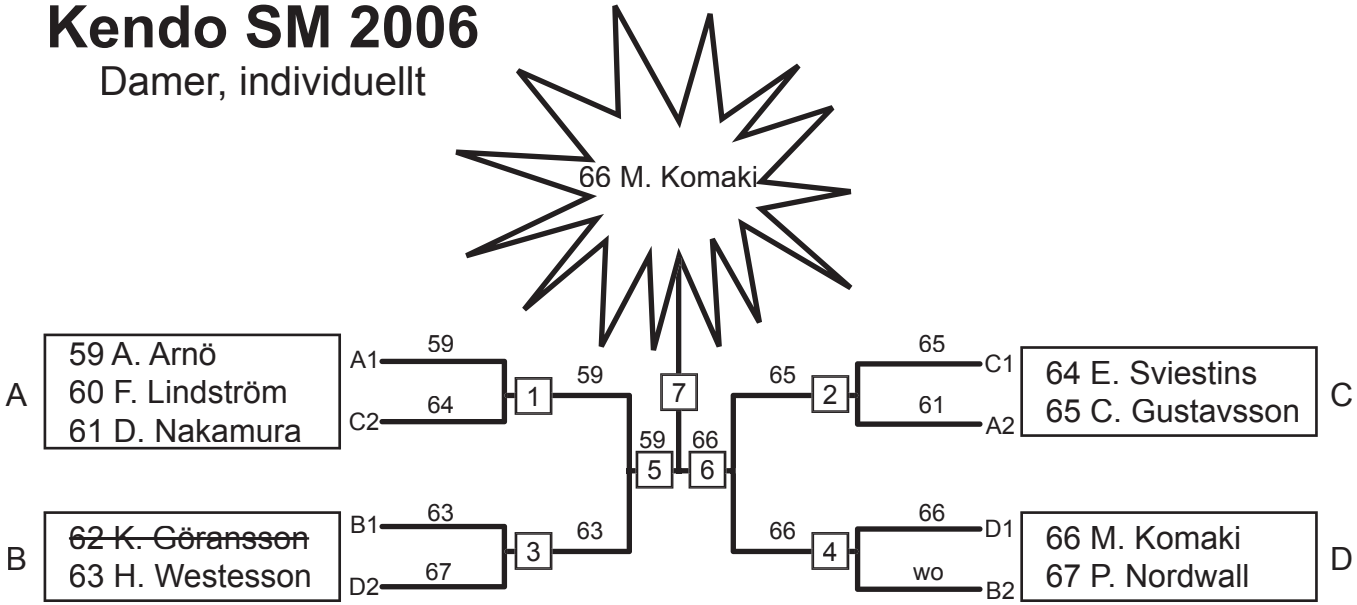

Kendo SM 2006

Junior, mix, individuellt

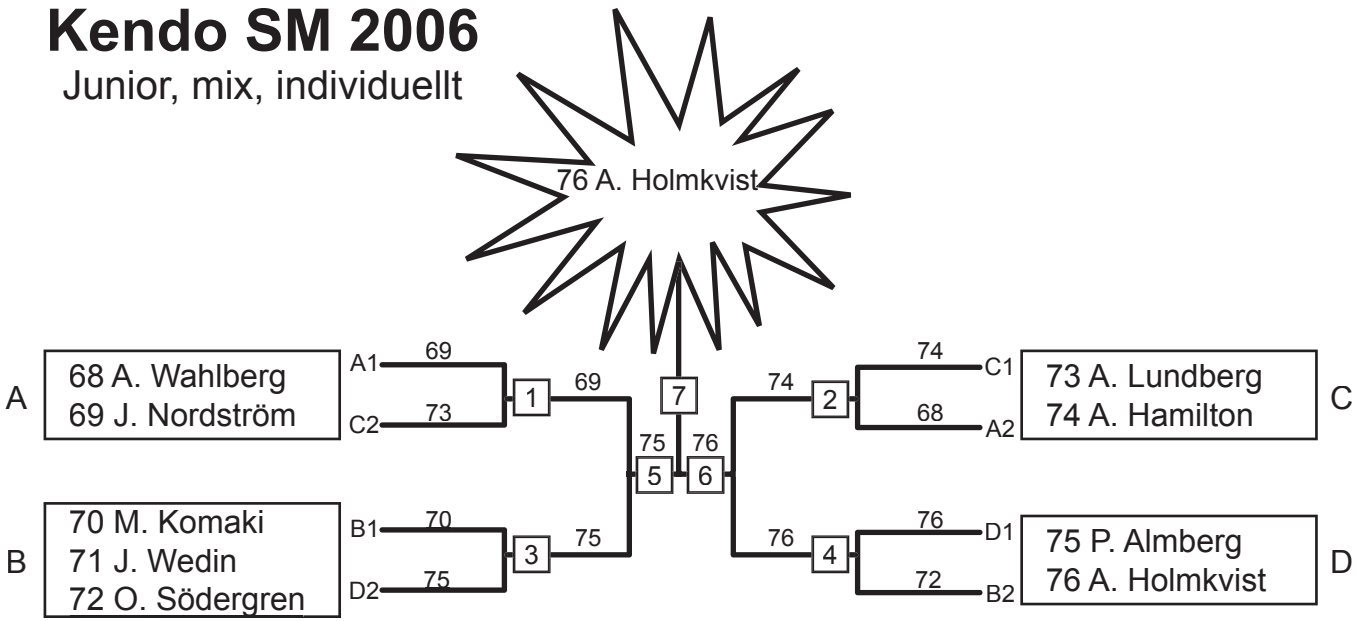

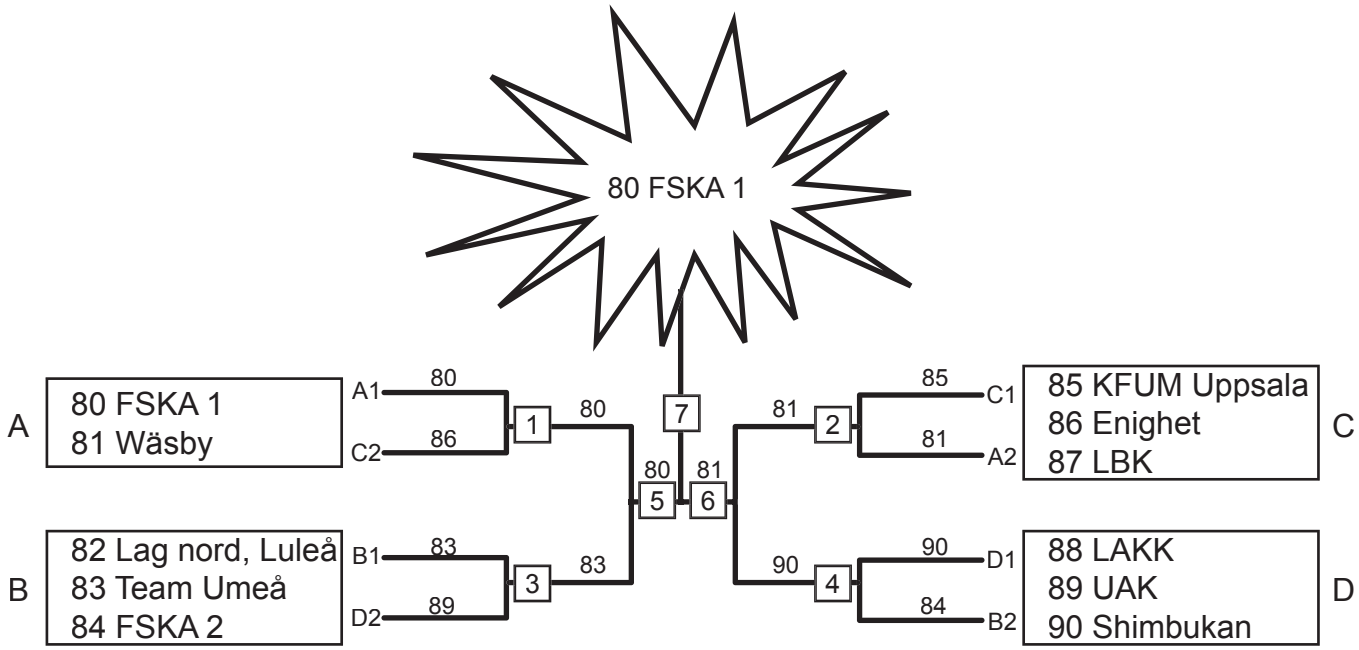

Kendo SM 2006

Lag, mix